Разрез 1-1 по траншее (бесканальная прокладка тр-дов 2dу200 в ППУ изоляции с установкой распределительных плит).

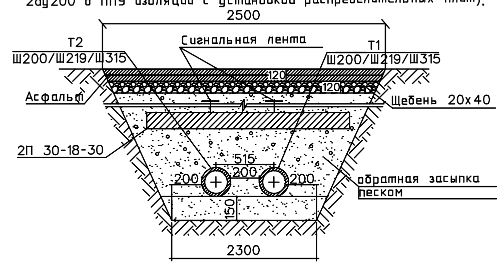

Разрез 2-2 по траншее (бесканальная прокладка тр-дов 2dу200 в ППУ изоляции).

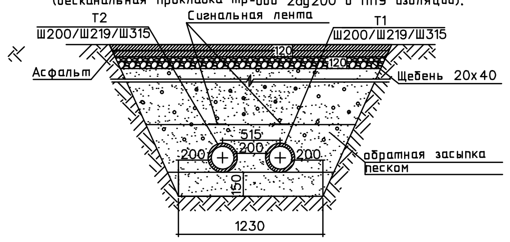

Разрез 3-3 по траншее (прокладка тр-дов в ППУ изоляции 2dу200 в футляре).

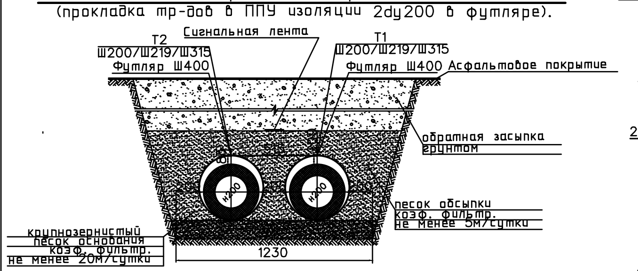

Разрез 4-4 по траншее (бесканальная прокладка тр-дов 2dу150 в ППУ изоляции с установкой распределительных плит).

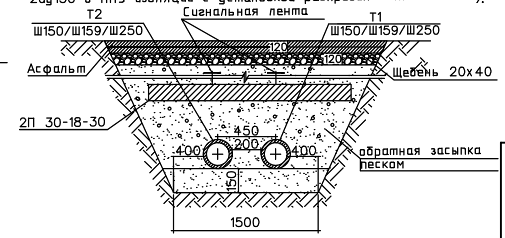

Ситуационный план М 1:2000

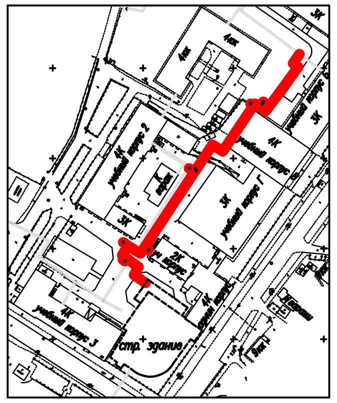

Вынос 1 без масштаба

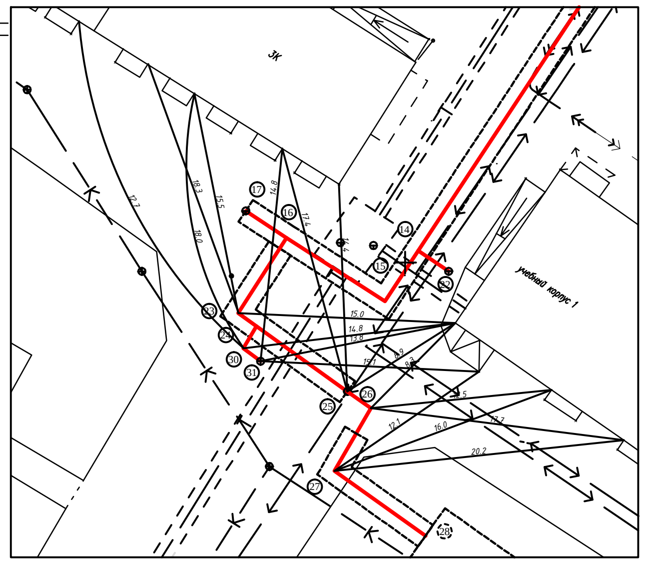

Узел в точке 2

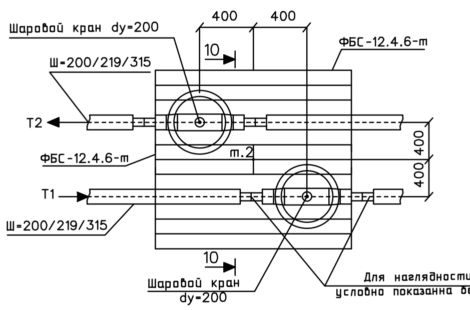

10-10

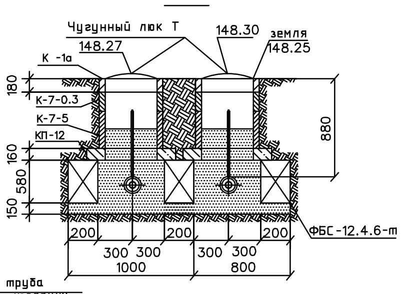

Узел в точке 17

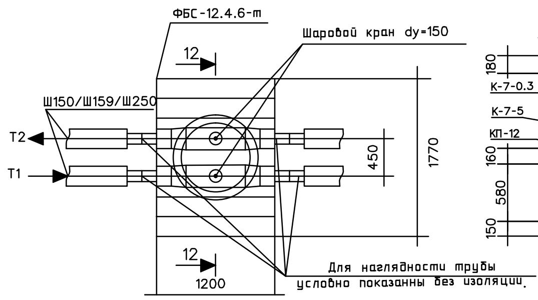

12-12

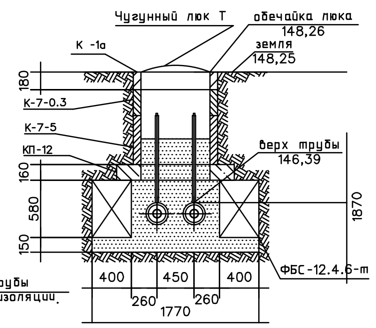

Разрез 9-9 по траншее (бесканальная прокладка тр-дов 2dу50 вППУ изоляции).

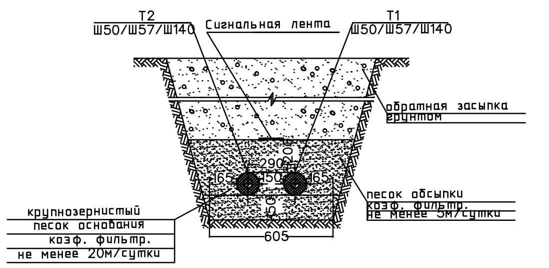

План М 1:500

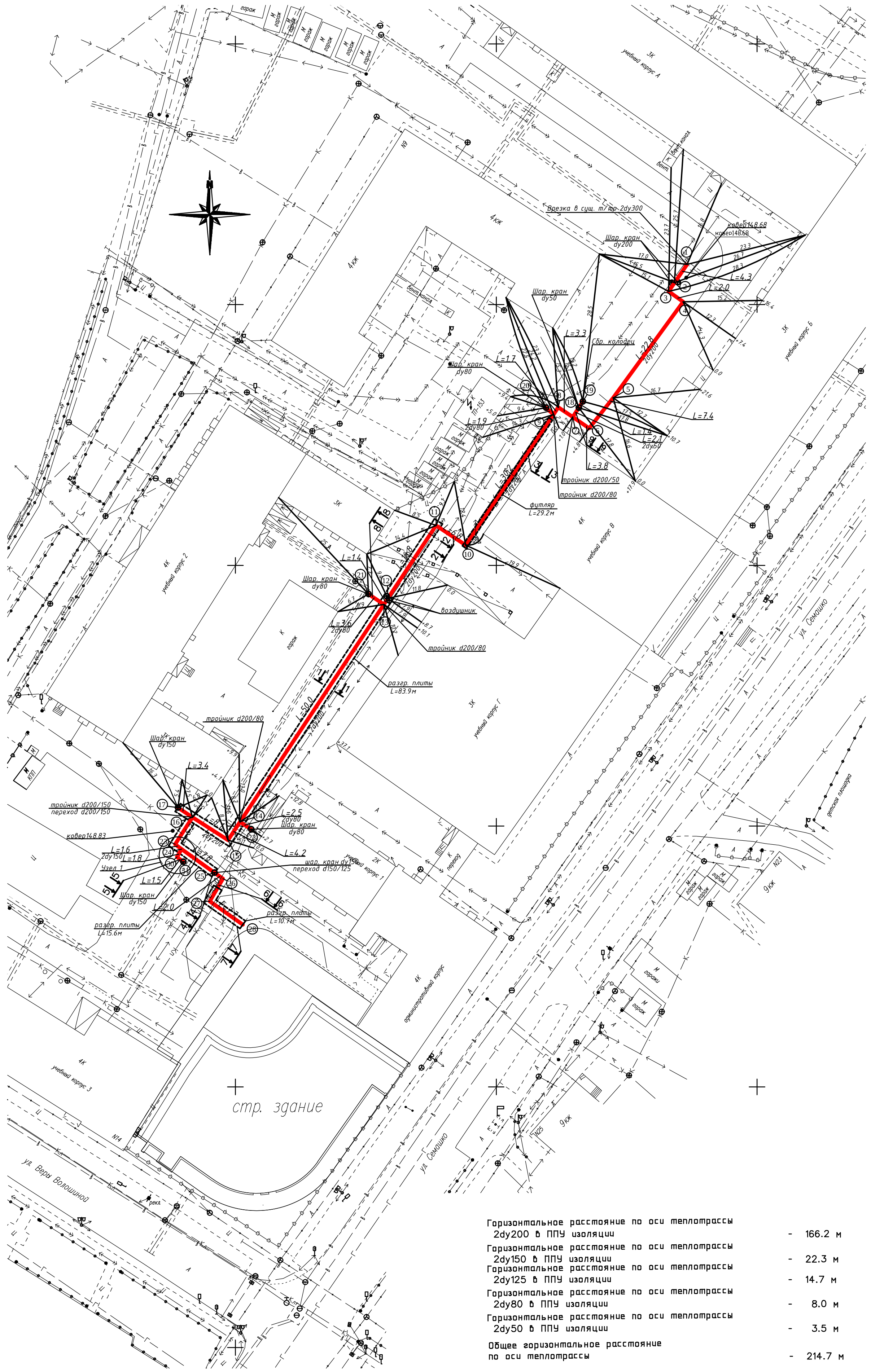

Продольный профиль

Мг 1:500 Мв 1:100.

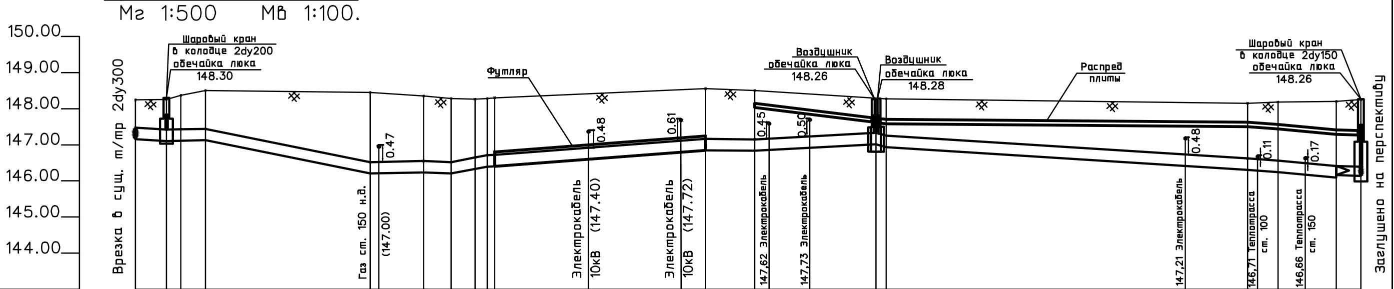

Фактическая отметка земли	148.24; 148.25; 148.37; 148,50; 148,45; 148,35; 148,28; 148,26; 148,28; 148,30; 148,55; 148,50; 148,25; 148,27; 148,15; 148,18; 148,20; 148,25
Отметка верха плиты	146.81; 147.25; 148.15; 147.73; 147.70; 147.62; 147.56; 147.41; 147.39
Отметка верха трубы	147,47; 147.42; 147.43; 147.44; 146.52; 146.55; 146.52; 146.25; 146.65; 146.71; 146.72; 146.95; 147,16; 147,15; 147,33; 147,25; 147,44; 146,62; 146.85; 146,56; 146,41; 146.78; 146,39
Отметка низа плиты	146.41; 146.85; 148.03; 147.61; 147.58; 147.50; 147.44; 147.29; 147.27
Глубина заложения низа трубы, фут.	147.16; 147.11; 147.12; 147.13; 146.21; 146.24; 146.21; 146.34; 146.40; 146.41; 146.85; 146.84; 147.02; 146.94; 146.31; 146.25; 146.10; 146.14
Горизонтальное расстояние.	4.3; 2.0; 3.4; 22.8; 7.4; 3.8; 3.3; 1.7; 1.0; 29.2; 6.8; 16,8; 1,4; 50,0; 4,2; 8,1; 3,4
Длина/Уклон	4.3/0,012; 2.0/0.005; 3.4/0.003; 22.8/0.040; 7.4/0.004; 3.8/0.008; 3.3/0.039; 1.7/0.035; 30.2/0.015; 6.8/0.002; 16,8/0,011; 1,4/0,057; 50,0/0,013; 4,2/0,014; 8,1/0,019; 3,4/0,006
Диаметр и материал трубы	2dу200 в ППУ изоляции (ст. 219 х 6.0 мм.)
Тип прокладки	Бесканальная прокладка; Прокладка в футляре; Бескан прокл; Распределительные плиты
Угол поворота	180; 91; 90; 178; 93; 179; 90; 180; 90; 90; 180; 180; 180; 91; 179
Номер точки	1; 2; 3; 4; 5; 6; 7; 8; 9; 10; 11; 12; 13; 14; 15; 16; 17
Покрытие	Грунт; асфальт

Горизонтальное расстояние по оси теплотрассы 2dу200 в ППУ изоляции	-	166.2 м
Горизонтальное расстояние по оси теплотрассы 2dу150 в ППУ изоляции	-	22.3 м
Горизонтальное расстояние по оси теплотрассы 2dу125 в ППУ изоляции	-	14.7 м
Горизонтальное расстояние по оси теплотрассы 2dу80 в ППУ изоляции	-	8.0 м
Горизонтальное расстояние по оси теплотрассы 2dу50 в ППУ изоляции	-	3.5 м
Общее горизонтальное расстояние по оси теплотрассы	-	214.7 м

Лист	Листов			подрядчик	
1	1				
начало стр-ва				заказчик	проектная организация
оконч. стр-ва					
Должность	Фамилия	Подп.	Дата		
Гендиректор				Исполнительный чертеж	проект согласован с ОПС №
Произ.работ					
Технадзор					
ООО "Геоград"				По адресу:	ООО "Геоград" +7 (495) 778-87-07 mgeograd@mail.ru
Геодезист					
Гендиректор					